LED Lichtlinie slimlux 19

LED Linear Lighting slimlux 19

Lignes lumineuses LED slimlux 19

dot-spot® Akzente setzen!

24 V DC | 120 | IP 20 IP 64 IP 67 | ALU

- Lichtlinie für Aufbaumontage, Breite 18,4 mm, Höhe 19 mm
- mit Standard LED Band, homogenes Leuchtbild
- auf Maß konfektioniert, mit Endkappen, max. Länge 5 m
- weitere Ausführungen auf Anfrage

- Line light for surface mounting, width 18.4 mm, height 19 mm
- with standard LED stripe, homogenous illumination pattern
- made to measure, with end caps, max. length 5 m
- further versions upon request

- *ligne de lumière pour montage, largeur 18,4 mm, hauteur 19 mm*
- *avec bande LED standard, résultat d'éclairage homogène*
- *fabriqué sur mesure, aux capuchons sur les extrémités, longueur maxi. 5 m*
- *d'autres exécutions sur demande*

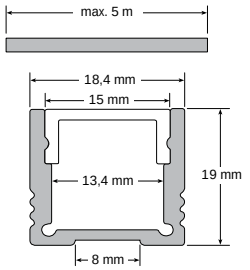

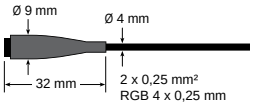

Art.-No.	Model		Design
Profil ▪ Profile ▪ *Profil*			
62190.20.XX	sl 19 IP 20	ALU	24 V DC	mit diffuser Abdeckung with diffuse cover *avec un recouvrement diffus*
62190.671.XX	sl 19 IP 64 TV	ALU	24 V DC	Teilverguss, mit diffuser Abdeckung partially grouted, with diffuse cover *scellement partiel avec un recouvrement diffus*
62190.67.XX	sl 19 IP 67	ALU	24 V DC	mit diffusem Vollverguss [1] with diffuse full grouting [1] *avec un scellement diffus intégral [1]*

Art.-No.	Model		Ø	CRI	Watt		
LED Band ▪ LED stripe ▪ *Bande LED*							
XXXXX.XX.21	Premium	warm white 2700 K	ca. 600 lm/m	>80	9,6 W/m	100 mm	10/10 mm
XXXXX.XX.23	Premium	neutral white 4000 K	ca. 650 lm/m	>80	9,6 W/m	100 mm	10/10 mm
XXXXX.XX.25	Premium	cool white 6300 K	ca. 670 lm/m	>80	9,6 W/m	100 mm	10/10 mm
XXXXX.XX.22	Premium	warm white 2700 K	ca. 1410 lm/m	>80	19,2 W/m	75 mm	10/10 mm
XXXXX.XX.24	Premium	neutral white 4000 K	ca. 1512 lm/m	>80	19,2 W/m	75 mm	10/10 mm
XXXXX.XX.26	Premium	cool white 6300 K	ca. 1656 lm/m	>80	19,2 W/m	75 mm	10/10 mm
XXXXX.XX.28	Premium	RGB	ca. 445 lm/m	-	16,6 W/m	100 mm	15/15 mm
XXXXX.XX.01	Standard	warm white 2700 K	ca. 1050 lm/m	>80	9,6 W/m	100 mm	10/10 mm
XXXXX.XX.04	Standard	neutral white 4000 K	ca. 1200 lm/m	>80	9,6 W/m	100 mm	10/10 mm
XXXXX.XX.02	Standard	warm white 2700 K	ca. 2100 lm/m	>80	19,2 W/m	50 mm	10/10 mm
XXXXX.XX.05	Standard	neutral white 4000 K	ca. 2400 lm/m	>80	19,2 W/m	50 mm	10/10 mm
XXXXX.XX.12	Standard	blue 470 nm		-	9,6 W/m	50 mm	10/10 mm
XXXXX.XX.13	Standard	green 527 nm		-	9,6 W/m	50 mm	10/10 mm
XXXXX.XX.14	Standard	amber 590 nm		-	9,6 W/m	50 mm	10/10 mm
XXXXX.XX.15	Standard	red 625 nm		-	9,6 W/m	50 mm	10/10 mm
XXXXX.XX.09	Standard	RGBW, 3000 K [2]	ca. 1120 lm/m	-	19,2 W/m	100 mm	15/15 mm

A

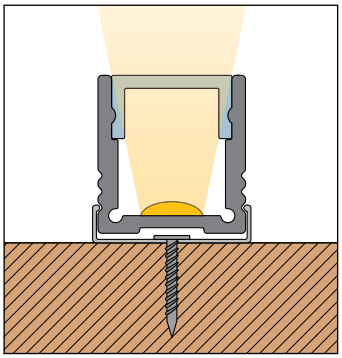

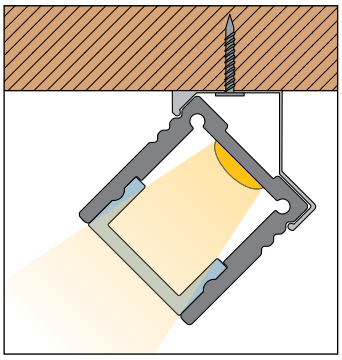

[1] Durch den Verguss erhöht sich der Wert der Lichtfarbe
[1] The grouting increases the lighting colour value
[1] *Le scellement transparent augmente la valeur de la couleur de la lumière*

[2] nur mit Anschluss 5 m offen lieferbar
[2] Available open only with 5 m connection
[2] *Disponible uniquement avec un branchement de 5 m ouvert*

Optimale Ausleuchtung: Zugabe Anfang + n x cut + Zugabe Ende
Perfect illumination: *addition beginning + n x cut + addition end*
Éclairage optimum : *Rajout début + n x cut + rajout fin*

Art.-No.	Endkappen ▪ End caps ▪ *Capuchons*
Endkappen ▪ End caps ▪ *Capuchons*	
62190A.50.XX	Kunststoff Plastics *Plastique*
62190A.51.XX	Metall Metal *Métal*
62190A.52.XX	Metall mit Befestigungslaschen *Metal with fixing lugs* *Métal avec des éclisses de fixation*

Art.-No.	
Anschluss ▪ Connection ▪ *Connexion*	
XXXXX.XX.45	5 m
XXXXX.XX.41	0,15 m
XXXXX.XX.42	0,15 m

B

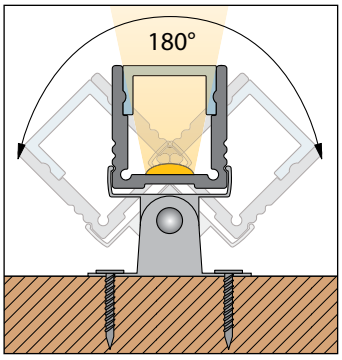

dot-spot

Tel. +49 (0) 9128 / 72 22 17 - 0 | www.dot-spot.de

Zubehör ▪ accessories ▪ *accessoires* ► **slimlux 19**				
	Art.-No.	**Model**	**Beschreibung** ▪ description ▪ *description*	**Unit**
	95015	sl 19 hk 1	Montageclip für sl 19 Mounting clip for sl 19 *Cllip de montage pour sl 19*	1 Paar 1 pair *1 paire*
	95016	sl 19 hk 2	Montageclip 45° für sl 19 Mounting clip 45° for sl 19 *Cllip de montage 45° pour sl 19*	1 Paar 1 pair *1 paire*
	95017	sl 19 hk 3	Montageclip schwenkbar für sl 19 Pivoting mounting clip for sl 19 *Cllip de montage pivotant pour sl 19*	1 Paar 1 pair *1 paire*
	95041	sl 19 hk 4	Montageclip für sl 19, extra stark Mounting for sl 19, extra strong *Cllip de montage pour sl 19, extrafort*	1 Paar 1 pair *1 paire*
	95018	sl 19 mv	Verbinder für sl 19 Connector clip for sl 19 *Connecteur pour sl 19*	1 Stück 1 piece *1 pièce*

Weiteres Zubehör ab Seite ▪ additional accessories from page ▪ *autre accessoires à partir de la pâge* ► **98**