LED Lichtlinie slimlux 19 180°

LED Linear Lighting slimlux 19 180°

Lignes lumineuses LED slimlux 19 180°

dot-spot® Akzente setzen!

24 V DC | 120 | +/- | IP 20 IP 67 | ALU | III | CE

- Lichtlinie mit 180° Lichtabstrahlung, mit unsichtbaren Montageclips, Breite 19 mm, Höhe 20 mm
- homogenes Leuchtbild (nur bei 180° Diffusor)
- auf Maß konfektioniert, mit Endkappen, max. Länge 5 m
- weitere Ausführungen auf Anfrage

- line light with 180° light emission, with invisible mounting clips, width 19 mm, height 20 mm
- homogenous illumination pattern (only with 180° diffuser)
- made to measure, with end caps, max. length 5 m
- further versions upon request

- *ligne de lumière avec un rayonnement de 180°, muni de clips de montage invisibles, largeur 19 mm, hauteur 20 mm*
- *résultat d'éclairage homogène (uniquement chez un diffuseur 180°)*
- *fabriqué sur mesure, aux capuchons sur les extrémités, longueur maxi. 5 m*
- *d'autres exécutions sur demande*

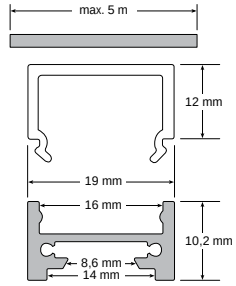

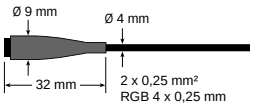

Art.-No.	Model			Design
Profil ▪ Profile ▪ *Profil*				
69194.20.XX	sl 19 180H 20	ALU	24 V DC	mit diffuser 180° Abdeckung *with diffuse 180° cover* *avec un recouvrement diffus 180°*
69194.21.XX	sl 19 180F 20	ALU	24 V DC	mit klarer Abdeckung, flach, IP 20 with transparent cover, flat, IP 20 *avec un recouvrement transparent, plat, IP 20*
69194.67.XX	sl 19 180F 67	ALU	24 V DC	mit klarem Vollverguss, flach, IP 67 [1] with transparent full grouting, flat, IP 67 [1] *avec un scellement intégral, plat, IP 67 [1]*

A

Art.-No.	Model		Ø	CRI	Watt		
LED Band ▪ LED stripe ▪ *Bande LED*							
XXXXX.XX.21	Premium	warm white 2700 K	ca. 600 lm/m	>80	9,6 W/m	100 mm	10/10 mm
XXXXX.XX.23	Premium	neutral white 4000 K	ca. 650 lm/m	>80	9,6 W/m	100 mm	10/10 mm
XXXXX.XX.25	Premium	cool white 6300 K	ca. 670 lm/m	>80	9,6 W/m	100 mm	10/10 mm
XXXXX.XX.22	Premium	warm white 2700 K	ca. 1410 lm/m	>80	19,2 W/m	75 mm	10/10 mm
XXXXX.XX.24	Premium	neutral white 4000 K	ca. 1512 lm/m	>80	19,2 W/m	75 mm	10/10 mm
XXXXX.XX.26	Premium	cool white 6300 K	ca. 1656 lm/m	>80	19,2 W/m	75 mm	10/10 mm
XXXXX.XX.28	Premium	RGB	ca. 445 lm/m	-	16,6 W/m	100 mm	15/15 mm
XXXXX.XX.01	Standard	warm white 2700 K	ca. 1050 lm/m	>80	9,6 W/m	100 mm	10/10 mm
XXXXX.XX.04	Standard	neutral white 4000 K	ca. 1200 lm/m	>80	9,6 W/m	100 mm	10/10 mm
XXXXX.XX.02	Standard	warm white 2700 K	ca. 2100 lm/m	>80	19,2 W/m	50 mm	10/10 mm
XXXXX.XX.05	Standard	neutral white 4000 K	ca. 2400 lm/m	>80	19,2 W/m	50 mm	10/10 mm
XXXXX.XX.09	Standard	RGBW, 3000 K [2]	ca. 1120 lm/m	-	19,2 W/m	100 mm	15/15 mm

[1] Durch den Verguss erhöht sich der Wert der Lichtfarbe
[1] The grouting increases the lighting colour value
[1] *Le scellement transparent augmente la valeur de la couleur de la lumière*

[2] nur mit Anschluss 5 m offen lieferbar
[2] Available open only with 5 m connection
[2] *Disponible uniquement avec un branchement de 5 m ouvert*

Optimale Ausleuchtung: Zugabe Anfang + n x cut + Zugabe Ende
Perfect illumination: *addition beginning + n x cut + addition end*
Éclairage optimum : *Rajout début + n x cut + rajout fin*

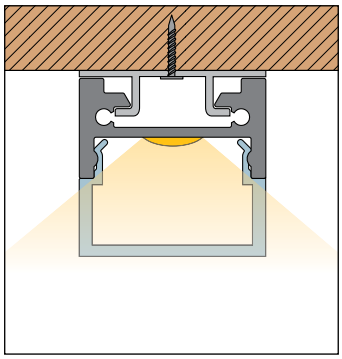

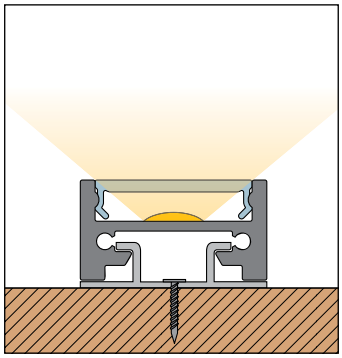

B

Art.-No.	**Anschluss + Endkappen** ▪ Connection and end caps ▪ *Connexion et capuchons*
Anschluss und Endkappen ▪ Connection and end caps ▪ *Connexion et capuchons*	
69195.45	5 m 5 m *5 m* Endkappen Metall und Konfektionierung, offenes Kabel Metal end caps and standard packing, open cable *Capuchons sur les extrémités métal et fabrication sur mesure, câble ouvert*
69195.41	0,15 m 0.15 m *0,15 m* Endkappen Metall und Konfektionierung, Stecker einseitig Metal end caps and standard packing, plug on one side *Capuchons sur les extrémités métal et fabrication sur mesure, fiche sur un côté*
69195.42	0,15 m 0.15 m *0,15 m* Endkappen Metall und Konfektionierung, Stecker/Buchse Metal end caps and standard packing, plug/socket *Capuchons sur les extrémités métal et fabrication sur mesure, fiche / douille*

B

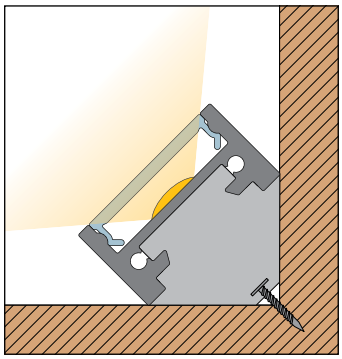

Zubehör auf Seite ▪ accessories at page ▪ *accessoires à la pâge* ► **72**

LED Lichtlinie slimlux 19 180°

LED Linear Lighting slimlux 19 180°

Lignes lumineuses LED slimlux 19 180°

Zubehör ▪ accessories ▪ *accessoires* ► **slimlux 180°**				
	Art.-No.	**Model**	**Beschreibung** ▪ description ▪ *description*	**Unit**
	95040	sl 19 180° mh	Montageclips, Edelstahl Stainless steel mounting clip *Capuchons de montage en inox*	1 Paar 1 pair *1 paire*
	95032	sl 180° hcp	Montageclips, Kunststoff Plastic mounting clip *Capuchons de montage, matière synthétique*	1 Paar 1 pair *1 paire*
	95033	sl 180° eh	Montageclips, Kunststoff, für Eckmontage Plastic mounting clip, for corner installation *Cap. de montage, synthétique, pour montage en angle*	1 Paar 1 pair *1 paire*
	95034	sl 180° smh	Supermagnethalter Super magnet support *Support super-aimant*	1 Stück 1 piece *1 pièce*
	95035	sl 180° pv	Profilverbinder Profi le connector *Connexion de profil*	1 Stück 1 piece *1 pièce*
	95036	sl 180° ev	Eckverbinder Corner connector *Connexion en angle*	1 Stück 1 piece *1 pièce*
	95022	sl 19 dbf	Abhängung für Deckenbefestigung Suspension for ceiling mounting *Suspension pour la fixation au plafond*	1 Paar 1 pair *1 paire*

Weiteres Zubehör ab Seite ▪ additional accessories from page ▪ *autre accessoires à partir de la pâge* ► **98**

LED Lichtlinie slimlux 19 180° Komplettleuchte

LED Linear Lighting slimlux 19 180° complete light

Lignes lumineuses LED slimlux 19 180° luminaire intégral

230 V AC | 180 | IP 20 | ALU

- Lichtlinie mit 180° Lichtabstrahlung, homogenes Leuchtbild, Breite 19 mm, Höhe 20 mm
- fertig konfektionierte Leuchte z.B. für den Ersatz von Leuchtstofflampen, Leuchtfarbe 2700 K
- komplett mit externem Netzteil und Montageclips, Anschlussleitung 5 m

- line light with 180° light emission, homogenous illumination pattern, width 19 mm, height 20 mm
- ready-made luminaire e.g. as a replacement of fluorescent lights, lighting color 2700 K
- complete with external power supply and mounting clips, connection cable 5 m

- *ligne de lumière avec un rayonnement de 180°, résultat d'éclairage homogène, largeur 19 mm, hauteur 20 mm*
- *luminaire fabriqué sur mesure et achevé, p. ex. pour une utilisation dans des lampes fluorescentes, couleur 2700 K*
- *complet avec une source d'alimentation externe et des clips de montage, câble de connexion 5 m*

Art.-No.	**Model**	⊔	**Length**	**Watt**	ϟ	ϕ	
slimlux 19 180° ▪ Komplettleuchte ▪ Complete light ▪ *Luminaire intégral*							
69194.60	sl 19 180° L60	ALU	60 cm	11.2 W	230 V	1200 lm	5 m
69194.120	sl 19 180° L120	ALU	120 cm	23,5 W	230 V	2400 lm	5 m
69194.150	sl 19 180° L150	ALU	150 cm	29,4 W	230 V	3000 lm	5 m
69194.200	sl 19 180° L200	ALU	200 cm	39,2 W	230 V	4000 lm	5 m