LED Lichtlinie slimlux 30x30

LED stripe slimlux 30x30

Bandes LED slimlux 30x30

dot-spot® Akzente setzen!

24 V DC | 120° | +/- | IP 20 IP 64 | ALU | III | CE

- elegante Lichtlinie, 30 x 30 mm zur Allgemeinbeleuchtung
- homogenes Leuchtbild
- hohe Lichtausbeute durch seitliche Reflektoren
- mit verdeckten Montageclips
- auf Maß konfektioniert, mit Endkappen, max. Länge 5 m
- weitere Ausführungen auf Anfrage

- elegant line light, 30 x 30 mm for general illumination
- homogenous illumination pattern
- high light output thanks to lateral reflectors
- with hidden mounting clips
- made to measure, with end caps, max. length 5 m
- further versions upon request

- *ligne de lumière élégante, 30 x 30 mm pour un éclairage général*
- *résultat d'éclairage homogène*
- *Rendement d'éclairage élevé grâce aux réflecteurs latéraux*
- *Muni de clips de montage cachés*
- *fabriqué sur mesure, aux capuchons sur les extrémités, longueur maxi. 5 m*
- *autres exécutions sur demande*

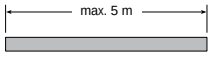

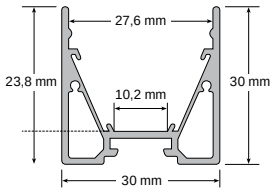

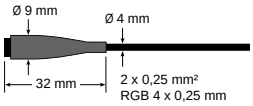

A

Art.-No.	Model		IP	Design
Profil ▪ Profile ▪ *Profil*				
62300.20.XXX	sl 30x30 d 20	ALU	IP 20	mit diffuser Abdeckung, IP 20 with diffuse cover, IP 20 *avec un recouvrement diffus, IP 20*
62300.64.XXX	sl 30x30 d 64	ALU	IP 64	Teilverguss, mit diffuser Abdeckung, IP 64 partially grouted, with diffuse cover, IP 64 *scellement partiel avec un recouvrement diffus, IP 64*

Art.-No.		Ø	CRI		Watt		
LED Band ▪ LED stripe ▪ *Bande LED*							
XXXXX.XX.827.0528	warm white 2700 K	1050 lm/m	>80	24 VDC	19,2 W/m	50 mm	10/10 mm
XXXXX.XX.840.0597	neutral white, 4000 K	1200 lm/m	>80	24 VDC	19,2 W/m	50 mm	10/10 mm
XXXXX.XX.860.1252	cool white, 6000 K	960 lm/m	>80	24 VDC	19,2 W/m	50 mm	10/10 mm
XXXXX.XX.099.1139	RGB	2100 lm/m	-	24 VDC	15 W/m	100 mm	15/15 mm
XXXXX.XX.804.1139	RGB (NW) 4000 K [1]	2400 lm/m	>80	24 VDC	20 W/m	100 mm	15/15 mm

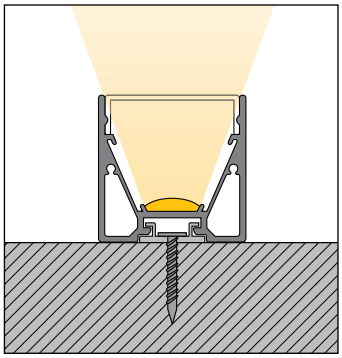

Optimale Ausleuchtung: Zugabe Anfang + n x cut + Zugabe Ende
Perfect illumination: *addition beginning + n x cut + addition end*
Éclairage optimum : *Rajout début + n x cut + rajout fin*

[1] nur mit Anschluss 5 m offen lieferbar
[1] Available open only with 5 m connection
[1] *Disponible uniquement avec un branchement de 5 m ouvert*

B

Art.-No.	**Anschluss + Endkappen** ▪ Connection and end caps ▪ *Connexion et capuchons*
Anschluss und Endkappen ▪ Connection and end caps ▪ *Connexion et capuchons*	
62301.45	5 m 5 m *5 m* Endkappen Metall und Konfektionierung, offenes Kabel Metal end caps and standard packing, open cable *Capuchons sur les extrémités métal et fabrication sur mesure, câble ouvert*
62301.41	0,15 m 0.15 m *0,15 m* Endkappen Metall und Konfektionierung, Stecker einseitig Metal end caps and standard packing, plug on one side *Capuchons sur les extrémités métal et fabrication sur mesure, fiche sur un côté*
62301.42	0,15 m 0.15 m *0,15 m* Endkappen Metall und Konfektionierung, Stecker Buchse beidseitig Metal end caps and standard packing, plug/socket *Capuchons sur les extrémités métal et fabrication sur mesure, fiche / douille*

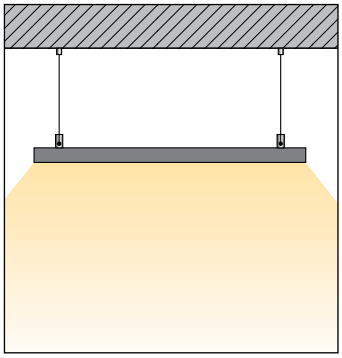

Zubehör ▪ accessories ▪ *accessoires* ▸ **slimlux eck 45°**

	Art.-No.	Model	Beschreibung ▪ description ▪ *description*	Unit
	95040	sl 19 180 mh	Montageclip für sl 30 Mounting clip for sl 30 *Clip de montage pour sl 30*	1 Paar 1 pair *1 paire*
	95035	sl 180° pv	Profilverbinder Profi le connector *Connexion de profil*	1 Stück 1 piece *1 pièce*
	95036	sl 180° ev	Eckverbinder Corner connector *Connexion en angle*	1 Stück 1 piece *1 pièce*
	95022	sl 19 dbf	Abhängung für Deckenbefestigung Suspension for ceiling mounting *Suspension pour la fixation au plafond*	1 Paar 1 pair *1 paire*

Weiteres Zubehör ab Seite ▪ additional accessories from page ▪ *autre accessoires à partir de la pâge* ▸ **106**